見積参考資料

工事名　Ｒ１那土　国道１９５号　那賀・朴野　落石対策工事（１）

◇経費情報◇

工種区分	道路改良工事
単価地区	那賀１
施工地域・工事場所	一般交通影響有り(２)
前金支出割合	補正を行わない
契約保証	金銭的保証
現場環境改善費	計上しない

注意

「見積参考資料」は入札参加者の迅速で適正な工事費の見積りのための一資料であり、請負契約を拘束するものではない。

設計内訳書（本01）

工事名	Ｒ１那土　国道１９５号　那賀・朴野　落石対策工事（１）	事業区分 工事区分	道路新設･改築 道路改良

工事区分・工種・種別・細別	規格	単位	数量	単価	金額	数量・金額増減	摘要
道路改良		式	1				
落石雪害防止工		式	1				
落石防止網工		式	1				
ﾛｰﾌﾟ伏工		m2	312				単　1号
仮設工		式	1				
運搬設備		式	1				
ﾓﾉﾚｰﾙ架設・撤去		基	1				単　2号
ﾓﾉﾚｰﾙ運転		日	8				単　3号
防護施設工		式	1				
仮設防護柵*	設置	m	11				単　4号
交通管理工		式	1				
交通誘導警備員	A	人日	30				単　5号
交通誘導警備員	B	人日	60				単　6号

設計内訳書（本01）

工事名	Ｒ１那土　国道１９５号　那賀・朴野　落石対策工事（１）	事業区分 工事区分	道路新設･改築 道路改良

工事区分・工種・種別・細別	規格	単位	数量	単価	金額	数量・金額増減	摘要
直接工事費		式	1				
共通仮設		式	1				
共通仮設費（率計上）		式	1				
純工事費		式	1				
現場管理費		式	1				
工事原価		式	1				
一般管理費等		式	1				
工事価格		式	1				
消費税額及び地方消費税額		式	1				
工事費計		式	1				

１次単価表

単価使用年月	2019.07
歩掛適用年月	2019.07
労務調整係数	1.000-00000　0.0　0

単　1号	ﾛｰﾌﾟ伏工		単位	m2	単位数量	312	単価	

名称・規格	条件	単位	数量	単価	金額	摘要
材料費		式	1			単　7号
斜面整理工		m2	312			単　8号
ﾜｲﾔｰﾛｰﾌﾟ張り(3×7 12φ)		m	289			単　9号
ﾜｲﾔｰﾛｰﾌﾟ張り(3×7 12φ)		m	468			単　9号
ﾜｲﾔｰﾛｰﾌﾟ張り(3×7 12φ)		m	336			単　9号
ﾜｲﾔｰﾛｰﾌﾟ張り(3×7 12φ)		m	468			単　9号
岩部用ｾﾒﾝﾄｱﾝｶｰA･B 設置,D22(M20)×1000		本	93			単　10号
岩部用ｾﾒﾝﾄｱﾝｶｰA･B 設置,D22(M20)×1500		本	107			単　11号
十字ｸﾘｯﾌﾟ取付 50×95		個	34			単　12号
十字ｱﾝｶｰｸﾘｯﾌﾟ取付 50×95		個	68			単　13号
現場内小運搬費,2×2-0.5×12型		m2	312			単　14号
合計						

１次単価表

単価使用年月	2019.07
歩掛適用年月	2019.07
労務調整係数	1.000-00000　0.0　0

単　1号	ﾛｰﾌﾟ伏工		単位	m2	単位数量	312	単価	

名称・規格	条件	単位	数量	単価	金額	摘要
単価						円／m2

１次単価表

単価使用年月	2019.07
歩掛適用年月	2019.07
労務調整係数	1.000-00000　0.0　0

単　2号	ﾓﾉﾚｰﾙ架設・撤去		単位	基	単位数量	1	単価	

名称・規格	条件	単位	数量	単価	金額	摘要
路線選定(傾斜区分30°以上)		m	280			単　15号
ﾓﾉﾚｰﾙ架設(傾斜区分30°以上)		m	280			単　16号
ﾓﾉﾚｰﾙ撤去(傾斜区分30°以上)		m	280			単　17号
ﾓﾉﾚｰﾙ 動力車賃料(500kg積,45°) 2ヶ月		台	1			
ﾓﾉﾚｰﾙ 土木平台車賃料 2ヶ月		台	1			
ﾓﾉﾚｰﾙ 単軌条ﾚｰﾙ･支柱台賃料 3ヶ月		m	280			
合計						
単価						円／基

１次単価表

単価使用年月	2019.07
歩掛適用年月	2019.07
労務調整係数	1.000-00000　0.0　0

単　3号	ﾓﾉﾚｰﾙ運転		単位	日	単位数量	1	単価	

名称・規格	条件	単位	数量	単価	金額	摘要
軽油 1.2号		L	9.1			
普通作業員		人	2			
合計						
単価						円／日

１次単価表

単価使用年月	2019.07
歩掛適用年月	2019.07
労務調整係数	1.000-00000　0.0　0

単　4号	仮設防護柵*	設置	単位	m	単位数量	11	単価	

名称・規格	条件	単位	数量	単価	金額	摘要
ﾜｲﾔｰﾛｰﾌﾟ張り(3×7 12φ)		m	47			単　9号
金網設置(3.2φ×50×50)		m2	28			単　18号
落石防止網部材 ﾛｰﾌﾟ 径12		m	47			
落石防止網部材 ﾜｲﾔｰｸﾘｯﾌﾟ 径12用		個	12			
金網　Z-GS2 φ3.2*50*50		m2	28			
合計						
単価						円／m

１次単価表

単価使用年月	2019.07
歩掛適用年月	2019.07
労務調整係数	1.000-00000　0.0　0

単　5号	交通誘導警備員	A	単位	人日	単位数量	1	単価	

名称・規格	条件	単位	数量	単価	金額	摘要
交通誘導警備員A		人日	1			単　19号
合計						
単価						円／人日

１次単価表

単価使用年月	2019.07
歩掛適用年月	2019.07
労務調整係数	1.000-00000　0.0　0

単　6号	交通誘導警備員	B	単位	人日	単位数量	1	単価	

名称・規格	条件	単位	数量	単価	金額	摘要
交通誘導警備員B		人日	1			単　20号
合計						
単価						円／人日

2次単価表

単価使用年月	2019.07
歩掛適用年月	2019.07
労務調整係数	1.000-00000 0.0 0

単 7号	材料費		単位	式	単位数量	1	単価	

名称・規格	条件	単位	数量	単価	金額	摘要
縦ﾛｰﾌﾟ 3*7 ZA/0 12φ(割増有)		m	289			単 21号
縦補強ﾛｰﾌﾟ 3*7 ZA/0 12φ(割増有)		m	468			単 22号
横ﾛｰﾌﾟ 3*7 ZA/0 12φ(割増有)		m	336			単 23号
横補強ﾛｰﾌﾟ 3*7 ZA/0 12φ(割増有)		m	468			単 24号
巻付ｸﾞﾘｯﾌﾟ 12φ用 E型 ZA-300		本	432			
岩部用ｾﾒﾝﾄｱﾝｶｰA D22(M20)*1000		本	30			
岩部用ｾﾒﾝﾄｱﾝｶｰB D22(M20)*1000		本	63			
岩部用ｾﾒﾝﾄｱﾝｶｰA D22(M20)*1500		本	102			
岩部用ｾﾒﾝﾄｱﾝｶｰB D22(M20)*1500		本	5			
十字ｸﾞﾘｯﾌﾟ 50*95		個	34			
十字ｱﾝｶｰｸﾞﾘｯﾌﾟ 50*95		個	68			
Vｸﾘｯﾌﾟ (小)3.2t*92		個	1,354			

２次単価表

単価使用年月	2019.07
歩掛適用年月	2019.07
労務調整係数	1.000-00000　0.0　0

単　7号	材料費		単位	式	単位数量	1	単価	

名称・規格	条件	単位	数量	単価	金額	摘要
合計						

２次単価表

単価使用年月	2019.07
歩掛適用年月	2019.07
労務調整係数	1.000-00000　0.0　0

単　8号	斜面整理工		単位	m2	単位数量	100	単価	

名称・規格	条件	単位	数量	単価	金額	摘要
土木一般世話役		人	0.5			
法面工		人	2.7			
諸雑費(率+まるめ)	3%	式	1			
合計						
単価						円／m2

２次単価表

単価使用年月	2019.07
歩掛適用年月	2019.07
労務調整係数	1.000-00000　0.0　0

単　9号	ﾜｲﾔｰﾛｰﾌﾟ張り(3×7 12φ)		単位	m	単位数量	100	単価	
名称・規格		条件	単位	数量	単価	金額	摘要	
土木一般世話役			人	1				
法面工			人	5				
合計								
単価							円／m	

２次単価表

単価使用年月	2019.07
歩掛適用年月	2019.07
労務調整係数	1.000-00000　0.0　0

単　10号	岩部用ｾﾒﾝﾄｱﾝｶｰA･B 設置,D22(M20)×1000		単位	本	単位数量	10	単価	

名称・規格	条件	単位	数量	単価	金額	摘要
土木一般世話役		人	0.8			
法面工		人	4			
空気圧縮機[可搬･ｴﾝｼﾞﾝ･ｽｸﾘｭ型] 排出ｶﾞｽ型(第1次)10.5～11.0m3/min		日	0.8			単　25号
さく岩機[ﾊﾝﾄﾞﾄﾞﾘﾙ(空圧式)] 質量20kg級		日	0.8			
諸雑費(まるめ)		式	1			
合計						
単価						円／本

2次単価表

単価使用年月	2019.07
歩掛適用年月	2019.07
労務調整係数	1.000-00000　0.0　0

単　11号	岩部用ｾﾒﾝﾄｱﾝｶｰA･B 設置,D22(M20)×1500		単位	本	単位数量	10	単価	

名称・規格	条件	単位	数量	単価	金額	摘要
土木一般世話役		人	1.3			
法面工		人	6.7			
空気圧縮機[可搬･ｴﾝｼﾞﾝ･ｽｸﾘｭ型] 排出ｶﾞｽ型(第1次)10.5～11.0m3/min		日	1.3			単　25号
さく岩機[ﾊﾝﾄﾞﾄﾞﾘﾙ(空圧式)] 質量20kg級		日	1.3			
諸雑費(まるめ)		式	1			
合計						
単価						円／本

２次単価表

単価使用年月	2019.07
歩掛適用年月	2019.07
労務調整係数	1.000-00000　0.0　0

単　12号	十字ｸﾞﾘｯﾌﾟ取付 50×95		単位	個	単位数量	100	単価	
名称・規格		条件	単位	数量	単価	金額	摘要	
法面工			人	1				
合計								
単価							円／個	

２次単価表

単価使用年月	2019.07
歩掛適用年月	2019.07
労務調整係数	1.000-00000　0.0　0

単　13号	十字ｱﾝｶｰｸﾞﾘｯﾌﾟ取付 50×95		単位	個	単位数量	100	単価	
名称・規格		条件	単位	数量	単価	金額	摘要	
法面工			人	1				
合計								
単価							円／個	

２次単価表

単価使用年月	2019.07
歩掛適用年月	2019.07
労務調整係数	1.000-00000　0.0　0

単　14号	現場内小運搬費,2×2-0.5×12型		単位	m2	単位数量	100	単価	

名称・規格	条件	単位	数量	単価	金額	摘要
法面工		人	1.34			
合計						
単価						円／m2

２次単価表

単価使用年月	2019.07
歩掛適用年月	2019.07
労務調整係数	1.000-00000　0.0　0

単　15号	路線選定(傾斜区分30°以上)		単位	m	単位数量	100	単価	

名称・規格	条件	単位	数量	単価	金額	摘要
土木一般世話役		人	0.45			
特殊作業員		人	0.45			
合計						
単価						円／m

2次単価表

単価使用年月	2019.07
歩掛適用年月	2019.07
労務調整係数	1.000-00000　0.0　0

単　16号	ﾓﾉﾚｰﾙ架設(傾斜区分30°以上)		単位	m	単位数量	100	単価	

名称・規格	条件	単位	数量	単価	金額	摘要
土木一般世話役		人	2.4			
特殊作業員		人	2.4			
普通作業員		人	7.2			
諸雑費(率+まるめ)	20%	式	1			
合計						
単価						円／m

2次単価表

単価使用年月	2019.07
歩掛適用年月	2019.07
労務調整係数	1.000-00000　0.0　0

単　17号	ﾓﾉﾚｰﾙ撤去(傾斜区分30°以上)		単位	m	単位数量	100	単価	

名称・規格	条件	単位	数量	単価	金額	摘要
土木一般世話役		人	1.2			
特殊作業員		人	1.2			
普通作業員		人	3.6			
諸雑費(率+まるめ)	20%	式	1			
合計						
単価						円／m

２次単価表

単価使用年月	2019.07
歩掛適用年月	2019.07
労務調整係数	1.000-00000　0.0　0

単　18号	金網設置(3.2φ×50×50)		単位	m2	単位数量	100	単価	

名称・規格	条件	単位	数量	単価	金額	摘要
土木一般世話役		人	1			
法面工		人	5			
合計						
単価						円／m2

２次単価表

単価使用年月	2019.07
歩掛適用年月	2019.07
労務調整係数	1.000-00000　0.0　0

単　19号	交通誘導警備員A		単位	人日	単位数量	1	単価	

名称・規格	条件	単位	数量	単価	金額	摘要
交通誘導警備員A		人				
合計						
単価						円／人日

２次単価表

単価使用年月	2019.07
歩掛適用年月	2019.07
労務調整係数	1.000-00000　0.0　0

単　20号	交通誘導警備員B		単位	人日	単位数量	1	単価	

名称・規格	条件	単位	数量	単価	金額	摘要
交通誘導警備員B		人				
合計						
単価						円／人日

3次単価表

単価使用年月	2019.07
歩掛適用年月	2019.07
労務調整係数	1.000-00000　0.0　0

単　21号	縦ﾛｰﾌﾟ 3*7 ZA/0 12φ(割増有)		単位	m	単位数量	1	単価	

名称・規格	条件	単位	数量	単価	金額	摘要
縦ﾛｰﾌﾟ 3*7 ZA/0 12φ		m	1.05			
合計						
単価						円／m

3次単価表

単価使用年月	2019.07
歩掛適用年月	2019.07
労務調整係数	1.000-00000　0.0　0

単　22号	縦補強ﾛｰﾌﾟ 3*7 ZA/0 12φ(割増有)		単位	m	単位数量	1	単価	

名称・規格	条件	単位	数量	単価	金額	摘要
縦補強ﾛｰﾌﾟ 3*7 ZA/0 12φ		m	1.05			
合計						
単価						円／m

3次単価表

単価使用年月	2019.07
歩掛適用年月	2019.07
労務調整係数	1.000-00000　0.0　0

単　23号	横ﾛｰﾌﾟ 3*7 ZA/0 12φ(割増有)		単位	m	単位数量	1	単価	

名称・規格	条件	単位	数量	単価	金額	摘要
横ﾛｰﾌﾟ 3*7 ZA/0 12φ		m	1.05			
合計						
単価						円／m

3次単価表

単価使用年月	2019.07
歩掛適用年月	2019.07
労務調整係数	1.000-00000　0.0　0

単　24号	横補強ﾛｰﾌﾟ 3*7 ZA/0 12φ(割増有)		単位	m	単位数量	1	単価	

名称・規格	条件	単位	数量	単価	金額	摘要
横補強ﾛｰﾌﾟ 3*7 ZA/0 12φ		m	1.05			
合計						
単価						円／m

3次単価表

単価使用年月	2019.07
歩掛適用年月	2019.07
労務調整係数	1.000-00000　0.0　0

単　25号	空気圧縮機[可搬･ｴﾝｼﾞﾝ･ｽｸﾘｭ型] 排出ｶﾞｽ型(第1次)10.5～11.0m3/min		単位	日	単位数量	1	単価	

名称・規格	条件	単位	数量	単価	金額	摘要
軽油 1.2号		L	75			
空気圧縮機[可搬式･ｴﾝｼﾞﾝ駆動] ｽｸﾘｭ型 吐出量10.5～11.0m3/min		日	1.7			
諸雑費(まるめ)		式	1			
合計						
単価						円／日

機労材集計リスト（機械）

工事名	Ｒ１那土　国道１９５号　那賀・朴野　落石対策工事（１）					
単価コード	名　称	規　格	単位	数量	金額	摘要
L001090006	空気圧縮機[可搬式･ｴﾝｼﾞﾝ駆動]	ｽｸﾘｭ型 吐出量10.5～11.0m3/min	日	36.294	129,573	
M000603003	さく岩機[ﾊﾝﾄﾞﾄﾞﾘﾙ(空圧式)]	質量20kg級	日	21.349	18,766	
	合計額				148,339	

見積単価一覧表

工　事　名	Ｒ１那土　国道１９５号　那賀・朴野　落石対策工事（１）			
名　　称	規　　格	単位	単価	備考
ロープ伏工 縦ロープ	3*7 ZA/0 12φ	m	330	
ロープ伏工 縦補強ロープ	3*7 ZA/0 12φ	m	330	
ロープ伏工 横ロープ	3*7 ZA/0 12φ	m	330	
ロープ伏工 横補強ロープ	3*7 ZA/0 12φ	m	330	
工事用モノレール 動力車賃料(500kg積,45°)		台	557,000	3ヶ月賃料の2ヶ月分 (関連工事有り)
工事用モノレール 土木平台車賃料		台	147,000	3ヶ月賃料の2ヶ月分 (関連工事有り)
工事用モノレール 単軌条レール・支柱台賃料		m	5,530	3ヶ月間(関連工事有り)

数　量　総　括　表

No. 1

工事区分 (レベル1)	工　種 (レベル2)	種　別 (レベル3)	細　別 (レベル4)	規　格 (レベル5)	単位	数量	摘　　要
道路改良							
	落石雪害防止工						
		落石予防工					
			ロープ伏工		m2	312	N=8箇所
	仮設工						
		運搬設備					
			工事用モノレール	全リース期間3ヶ月	m	280	
		防護施設工					
			仮設防護柵	H=2.0m	m	11	
			金網	Z-Gs2/幅2.5m/ φ3.2*50*50	m2	28	
			ワイヤロープ	3x7g/0 12φ	m	47	
			ワイヤクリップ	12φ用	個	12	
		交通管理工					
			交通誘導警備員	A	人日	30	
			交通誘導警備員	B	人日	60	

第　号 計算書	落　石　予　防　工　計　算　書		№
名　称	位　置	数　量	摘　要
ロープ伏工	NO.　0 - 14.63 付近 (1号伏工)	1 箇所	A=32.0m2
	NO.　0 + 2.90 付近 (2号伏工)	1 箇所	A=24.0m2
	NO.　0 + 12.60 付近 (3号伏工)	1 箇所	A=84.0m2
	NO.　0 + 15.30 付近 (4号伏工)	1 箇所	A=36.0m2
	NO.　0 + 18.80 付近 (5号伏工)	1 箇所	A=36.0m2
	NO.　2 + 9.69 付近 (6号伏工)	1 箇所	A=16.0m2
	NO.　2 + 9.30 付近 (7号伏工)	1 箇所	A=4.0m2
	NO.　4 + 17.59 付近 (8号伏工)	1 箇所	A=80.0m2
	NO.　6 + 6.36 付近 (9号伏工)	箇所	
	NO.　6 + 18.87 付近 (10号伏工)	箇所	
	小　計	8 箇所	A=312.0m2

第　号 計算書	仮　設　工　計　算　書		№
名　称	位　置	数　量	摘　要
仮設防護柵			
H=2.00m	NO.　0 - 17.27 付近 ～ NO.　0 - 10.55 付近	11.0	1号ロープ伏工
	合　計	11.0 m	

第　　号　計算書	仮　　設　　工　　計　　算　　書		№
名　　称	位　　置	数　　量	摘　　要
モノレール			
	NO.　0 - 10.23 付近 ～ NO.　5 付近	280.0	
	合　計	280.0 m	

第　　号　計算書	落　石　予　防　工　計　算　書								№.	
種　　別	名　　称	規格・寸法	単位	1号ロープ伏工	2号ロープ伏工	3号ロープ伏工	4号ロープ伏工	5号ロープ伏工	6号ロープ伏工	小計
ロープ伏工	縦ロープ	3*7 ZA/0 12φ	m	32.5	26.0	67.0	34.0	34.0	19.5	213.0
	縦補強ロープ	3*7 ZA/0 12φ	m	48.0	36.0	126.0	54.0	54.0	24.0	342.0
	横ロープ	3*7 ZA/0 12φ	m	36.0	30.0	76.0	40.0	40.0	24.0	246.0
	横補強ロープ	3*7 ZA/0 12φ	m	48.0	36.0	126.0	54.0	54.0	24.0	342.0
	巻付グリップ	12φ用 E型 ZA-300	本	52	44	84	52	52	36	320.0
	巻付グリップ	12φ用 R型 ZA-300	本							
	岩用アンカー A 特殊セメントアンカー	D22(M20)*1000	本	8		7				15.0
	岩用アンカー B 特殊セメントアンカー	D22(M20)*1000	本		4	20	8	8	3	43.0
	岩用アンカー A 特殊セメントアンカー	D22(M20)*1500	本	8	14	17	16	16	12	83.0
	岩用アンカー B 特殊セメントアンカー	D22(M20)*1500	本	5						5.0
	土砂部用 クロスウィングアンカー25A	114.3φ*4.5-1630 4PL-4.5t*200*400	本							
	土砂部用 クロスウィングアンカー25B	114.3φ*4.5-1630 4PL-4.5t*200*400	本							
	十字クリップ	50*95	個	5	4	6	4	4	3	26.0
	十字アンカークリップ	50*95	個	5	4	20	8	8	3	48.0
	Vクリップ	（小）3.2t*92	個	143	109	351	157	157	75	992.0
	モノレール運搬距離		m	82	130	130	175	175	220	
	運搬量		kg	315.5	267.0	641.1	349.2	349.2	211.7	2133.7
	運搬時間(t2)		分/回	3.6	5.8	5.8	7.8	7.8	9.8	
	ﾓﾉﾚｰﾙ運搬量(Q)		kg/日	11250	9153	9153	7826	7826	6835	
	ﾓﾉﾚｰﾙ運転日数		日	1	1	1	1	1	1	6

第　号 計算書	落　石　予　防　工　計　算　書									№.
種　別	名　称	規格・寸法	単位	7号ロープ伏工	8号ロープ伏工	9号ロープ伏工	10号ロープ伏工			小計
ロープ伏工	縦ロープ	3*7 ZA/0 12φ	m	9.0	67.0					76.0
	縦補強ロープ	3*7 ZA/0 12φ	m	6.0	120.0					126.0
	横ロープ	3*7 ZA/0 12φ	m	12.0	78.0					90.0
	横補強ロープ	3*7 ZA/0 12φ	m	6.0	120.0					126.0
	巻付グリップ	12φ用 E型 ZA-300	本	20	92					112
	巻付グリップ	12φ用 R型 ZA-300	本							
	岩用アンカー A 特殊セメントアンカー	D22(M20)*1000	本	2	13					15
	岩用アンカー B 特殊セメントアンカー	D22(M20)*1000	本		20					20
	岩用アンカー A 特殊セメントアンカー	D22(M20)*1500	本	6	13					19
	岩用アンカー B 特殊セメントアンカー	D22(M20)*1500	本							
	土砂部用 クロスウィングアンカー25A	114.3φ*4.5-1630 4PL-4.5t*200*400	本							
	土砂部用 クロスウィングアンカー25B	114.3φ*4.5-1630 4PL-4.5t*200*400	本							
	十字クリップ	50*95	個	2	6					8
	十字アンカークリップ	50*95	個		20					20
	Vクリップ	（小）3.2t*92	個	23	339					362
	モノレール運搬距離		m	220	281					
	運搬量		kg	102.3	643.9					746.2
	運搬時間(t2)		分/回	9.8	12.5					
	ﾓﾉﾚｰﾙ運搬量(Q)		kg/日	6835	5838					
	ﾓﾉﾚｰﾙ運転日数		日	1	1					2

第　号 計算書	落　石　予　防　工　計　算　書							№.	
種　別	名　称	規格・寸法	単重(kg)	総重量(kg)				単位	合　計
ロープ伏工	縦ロープ	3*7 ZA/0 12φ	0.5kg/m	144.5				m	289.0
	縦補強ロープ	3*7 ZA/0 12φ	0.5kg/m	234.0				m	468.0
	横ロープ	3*7 ZA/0 12φ	0.5kg/m	168.0				m	336.0
	横補強ロープ	3*7 ZA/0 12φ	0.5kg/m	234.0				m	468.0
	巻付グリップ	12φ用 E型 ZA-300	1.0kg/本	432.0				本	432.0
	巻付グリップ	12φ用 R型 ZA-300	1.0kg/本					本	
	岩用アンカー A 特殊セメントアンカー	D22(M20)*1000	5.71kg/本	171.0				本	30.0
	岩用アンカー B 特殊セメントアンカー	D22(M20)*1000	4.7kg/本	296.1				本	63.0
	岩用アンカー A 特殊セメントアンカー	D22(M20)*1500	8.0kg/本	816.0				本	102.0
	岩用アンカー B 特殊セメントアンカー	D22(M20)*1500	7.0kg/本	35.0				本	5.0
	土砂部用 クロスウィングアンカー25A	114.3φ*4.5-1630 4PL-4.5t*200*400	26.8kg/本					本	
	土砂部用 クロスウィングアンカー25B	114.3φ*4.5-1630 4PL-4.5t*200*400	26.4kg/本					本	
	十字クリップ	50*95	0.9kg/個	30.6				個	34.0
	十字アンカークリップ	50*95	0.7kg/個	47.6				個	68.0
	Vクリップ	（小）3.2t*92	0.2kg/個	270.8				個	1354.0
			合計	2879.6				kg	2879.9
	ﾓﾉﾚｰﾙ運転日数							日	8

第　号 計算書	落　石　予　防　工　計　算　書	№.

種　別	名　称	算　式	単位		合　計

ロープ伏工

ロープ伏工展開図(1)

1号ロープ伏工
石番号25

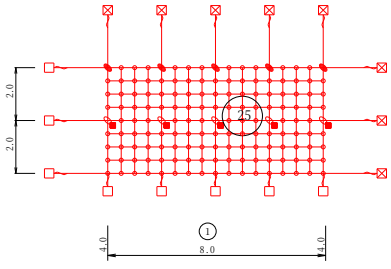

ロープ伏工架設面積 4.0×8.0=32.0 m2

2号ロープ伏工
石番号4

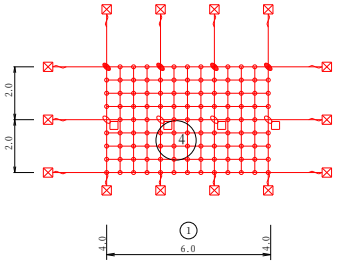

ロープ伏工架設面積 4.0×6.0=24.0 m2

3号ロープ伏工
石番号10

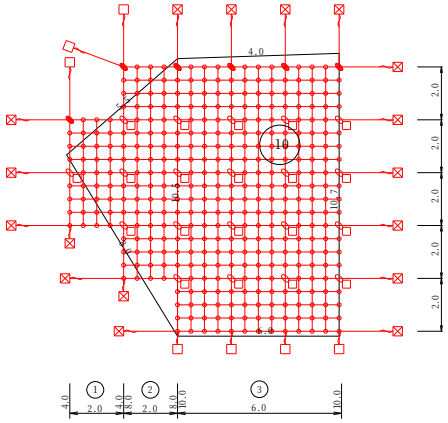

ロープ伏工架設面積 4.0×2.0+8.0×2.0+10.0×6.0=84.0 m2

4号ロープ伏工
石番号13

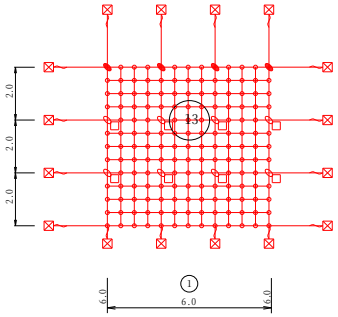

ロープ伏工架設面積 6.0×6.0=36.0 m2

5号ロープ伏工
石番号15,16

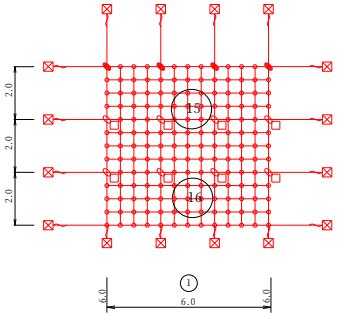

ロープ伏工架設面積 6.0×6.0=36.0 m2

6号ロープ伏工
石番号28

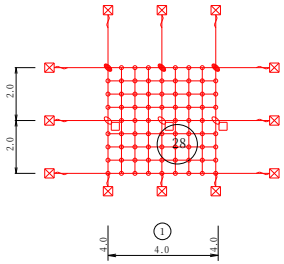

ロープ伏工架設面積 4.0×4.0=16.0 m2

7号ロープ伏工
石番号29

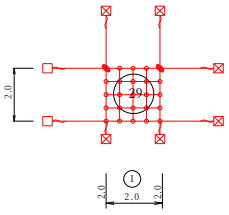

ロープ伏工架設面積 2.0×2.0=4.0 m2

第　号 計算書	落　石　予　防　工　計　算　書	№.

種　別	名　称	算　式	単位		合　計

ロープ伏工

8号ロープ伏工
石番号40

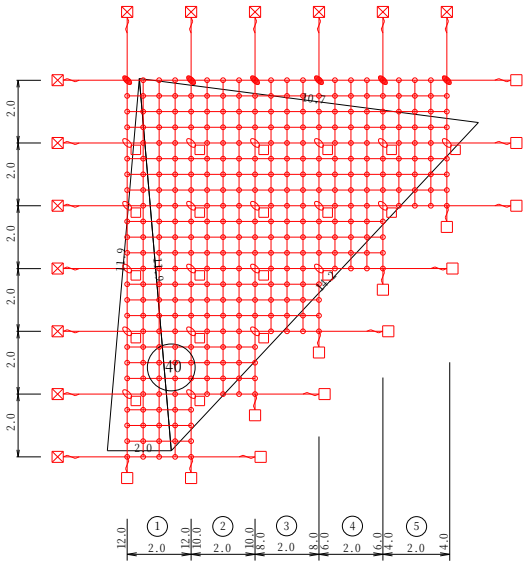

8号ロープ伏工
架設面積数量表

番号	算　式	面　積
①	12.0×2.0	24.0m2
②	10.0×2.0	20.0m2
③	8.0×2.0	16.0m2
④	6.0×2.0	12.0m2
⑤	4.0×2.0	8.0m2
	合　計	80.0m2

ロープ伏工展開図(2)

9号ロープ伏工
石番号53

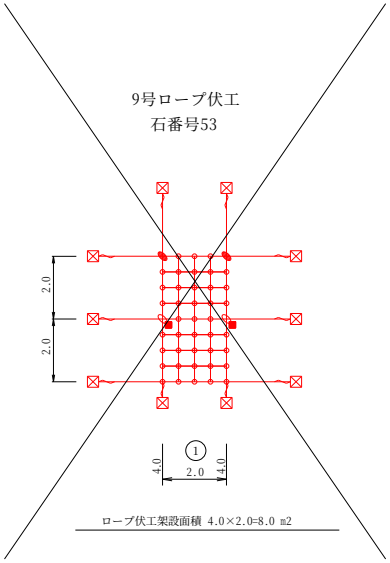

10号ロープ伏工
石番号48

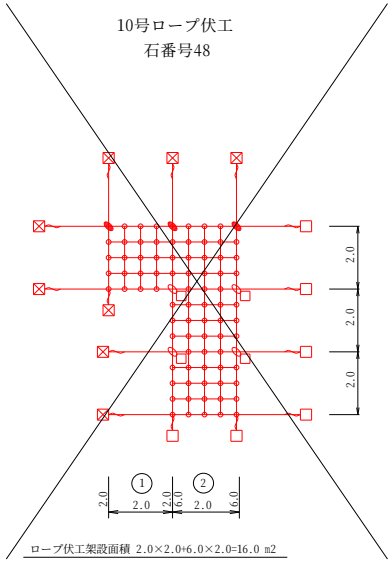

第　号 計算書	仮　設　工　計　算　書	№.

種　別	名　称	算　式	単位		合　計

仮設防護柵　　1.0式当り

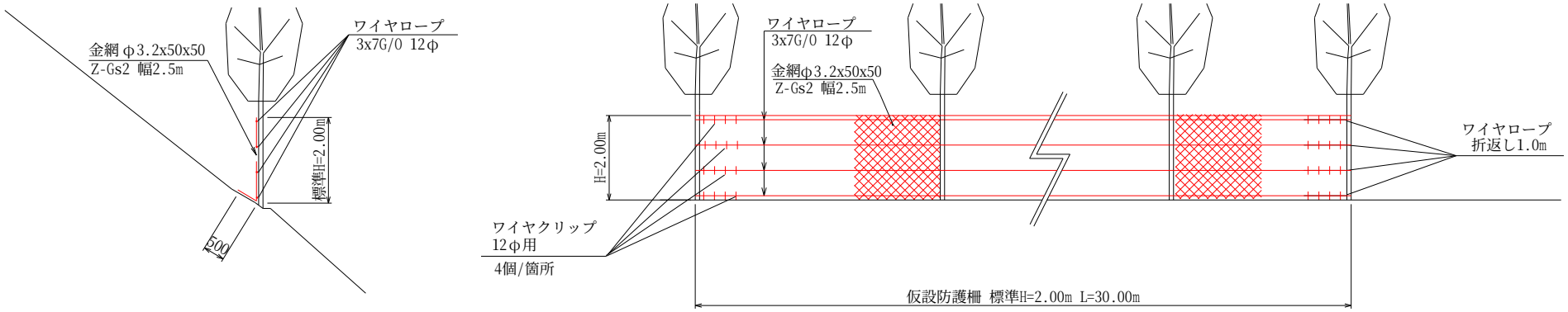

仮設防護柵 H=2.00m　　30.00m当り

名　称	規　格	数　量		
金　網	Z-Gs2 幅2.5m φ3.2x50x50	75.0	m2	2.5x30.0
ワイヤロープ	3x7G/0　12φ	128.0	m	30.0x4+8.0
ワイヤクリップ	12φ用	32	個	4x4x2

設計数量		L=	11.0	m
金　網	：75.0m2* L m/30m	=	27.5	m2
ワイヤロープ	：128.0m* L m/30m	=	46.9	m
ワイヤクリップ	： 32 個* L m/30m	=	11.7	個

第　号 計算書	仮　設　工　計　算　書	№.

種　別	名　称	算　式	単位		合　計
モノレール					1.0式当り

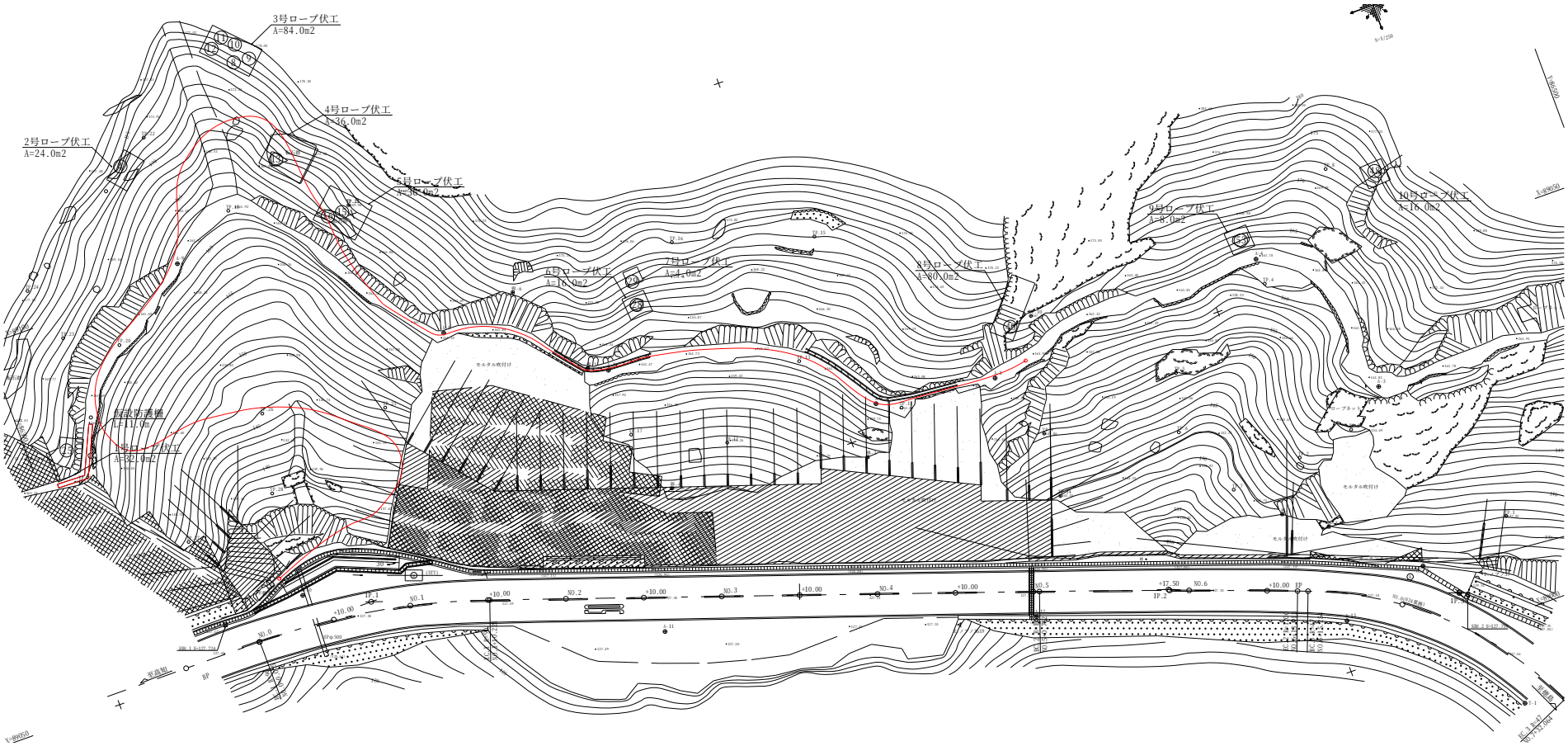

モノレール　　280.0　m